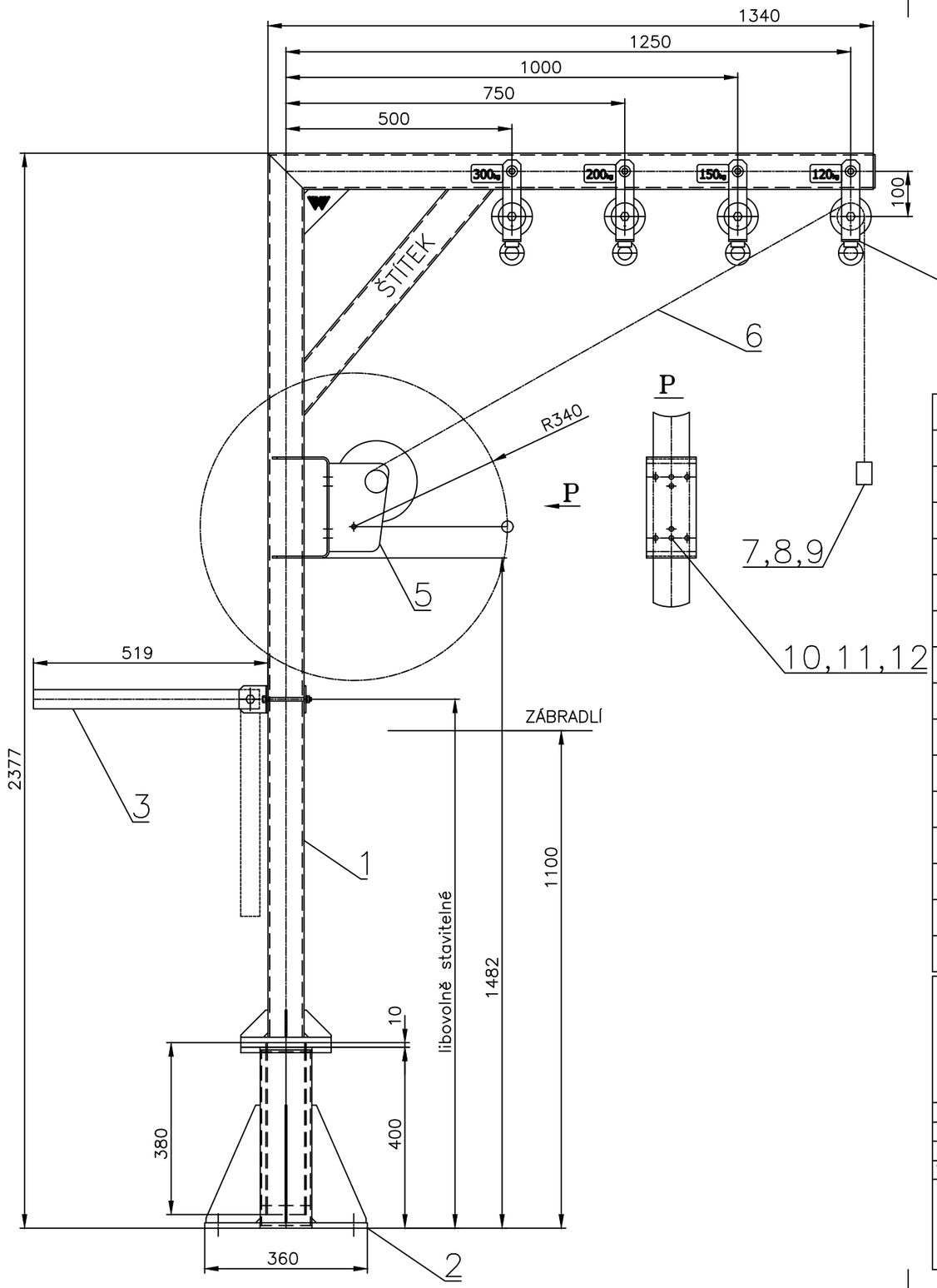

PŘIPOJ. ROZMĚRY PATKY

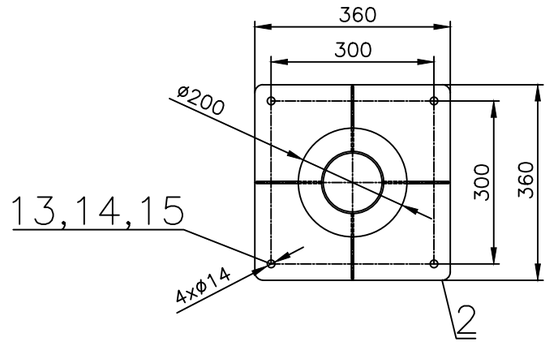

Pol.	Číslo výkresu – normy	Kusů	Název–rozměry součásti	Materiál	Hmot. čistá 1.ks v kg
15	(MTS) DIN 125	4	PODLOŽKA 13	A2	0,01
14	(MTS) DIN 985	4	SAMOJISTÍCÍ MATICE M12	A2	0,020
13	(MTS) DIN 933	4	ŠROUB M12x60	A2	0,055
12	(MTS) DIN 125	8	PODLOŽKA 10,5	A2	0,002
11	(MTS) DIN 934	8	MATICE M10	A2	0,010
10	(MTS) DIN 933	8	ŠROUB M10x30	A2	0,025
9	(MTS)	1	TŘMEN OMEGA VEL.10	A4	0,001
8	(MTS), DIN741	3	LANOVÁ SVORKA PRO LANO ø6	A4	0,001
7	(MTS), AN8247	1	OČNICE PRO LANO ø6	A4	0,001
6	(MTS)	1	LANO ø6, 7x19, 12m	A4	2,66
5	(MTS)	1	NAVIJÁK REMA TWR–1800	AISI 304	8,0
4	3–941–7977	1	KLADKA SE ZÁVĚSEM		1,50
3	3–941–7976	1	PÁKA		2,4
2	3–941–7975	1	PATKA JEŘÁBKU		18,6
1	3–941–7974	1	ŠIBENICE JEŘÁBKU		49,5

WITKOWITZ ENVI

SMALTOVANÉ NÁDRŽE A ZÁSOBNÍKY

Pol.č. | Číslo výkr. sestavení

Výkres je naším duševním a průmyslovým vlastnictvím. Veškerá práva vyhrazena. Postoupit je třetím osobám není dovoleno. ALL RIGHTS RESERVED

Hmotnost celková v kg: 83,5 kg

Kreslil	Ing.Juchelka,Ph.D	Schválil	Ing.Vavrečka,Ph.D.
Přezkoušel	.	Obch.ref.	.
Datum	01/2026	Č.zakázky	.
Typ	.	Náz. zak.	INOVACE

Změna | Datum | Podpis

Měřítko: 1:10

Název: ZDVIHACÍ ZAŘÍZENÍ JJ 304 120/1,25-4

Číslo výkresu: 3–94–0592

EMAIL: OBCHOD@PAVLINEK.CZ
TEL: +420 595 693 911
ŠALOUNOVA 746/31, OSTRAVA VÍTKOVICE
IČ: 25358511 DIČ: CZ25358511

PAVLÍNEK® VÁZACÍ PROSTŘEDKY